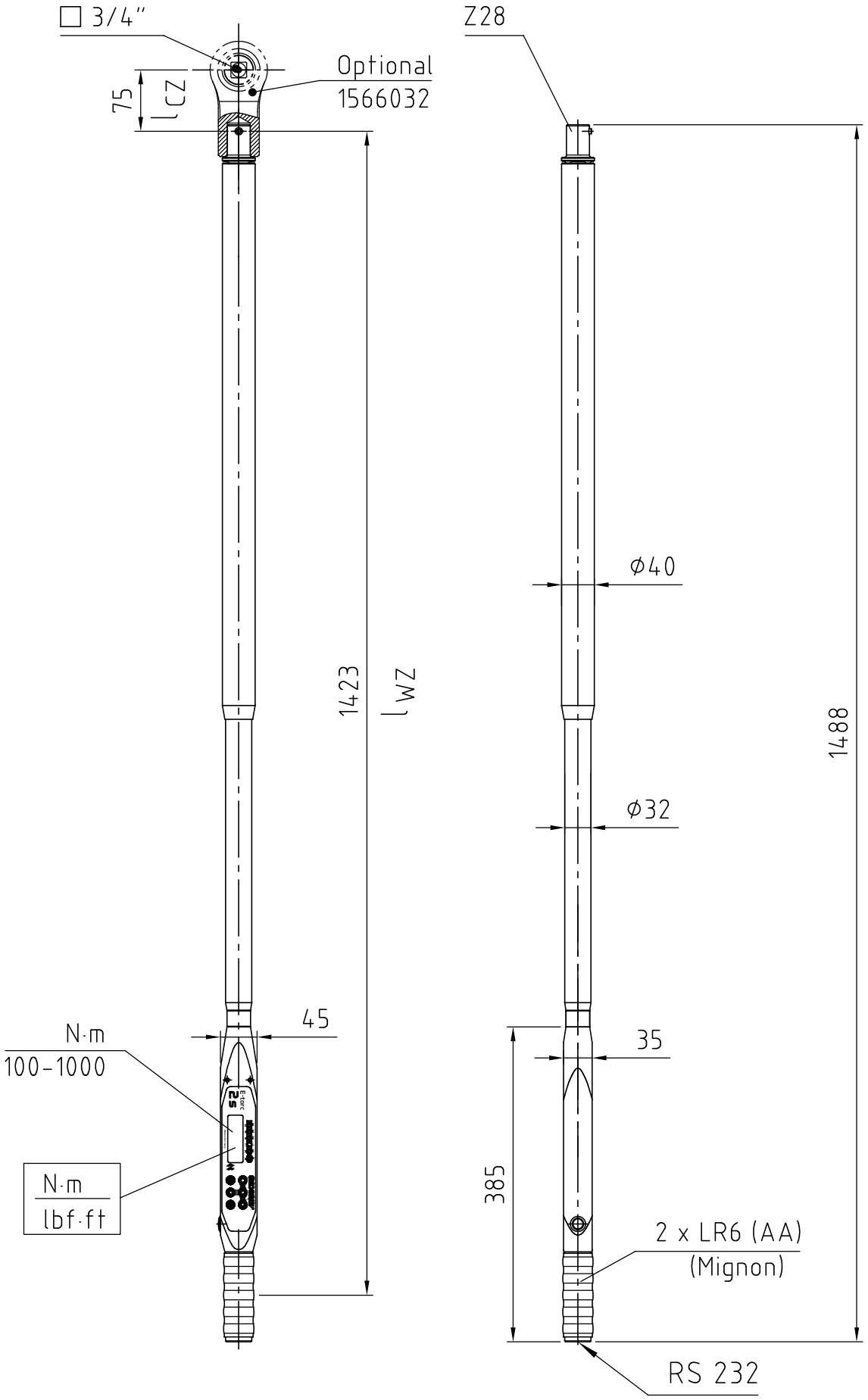

m = 5678g

Index	Änderungs-Nr.	Änderung	Datum	Name
A	3403_0	Griff geändert (Ident-Nr. 2941414 war 1734911)	11.08.15	M.Elsner
B	3554_0	Zeichnung auf neues GEDORE-Logo umgestellt	08.12.16	M.Elsner
C	4004_0	Gehäuserohr-Ausf. von verchromt in gepulverte Ausf. nach RAL 9006 Weissaluminium geändert.	27.04.21	B.Knabe

GEDORE
Werkzeugfabrik GmbH & Co. KG

			Änderungsindex	Ident.-Nr. (Teilenummer)
Bearb.	29.01.14	M.Elsner	C	2795655M
Gepr.	30.01.14	B.Knabe		
Norm				

Bezeichnung
ET2SZA 1000 Elektr.Drehmomentschl. 100-1000 N·m Z28