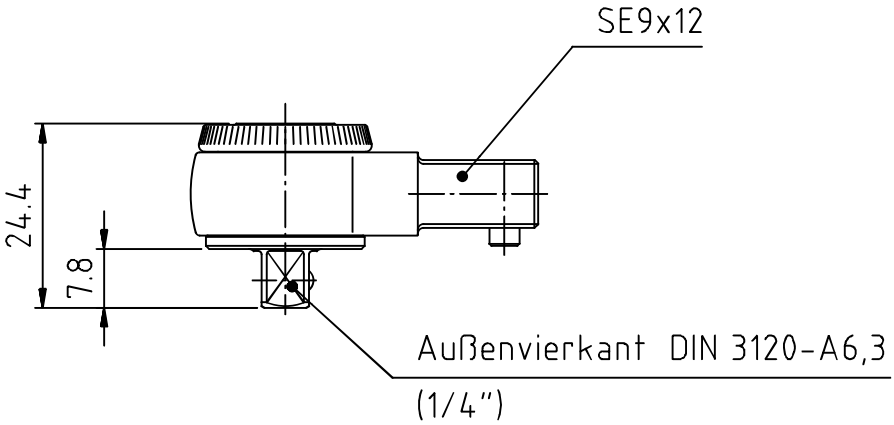

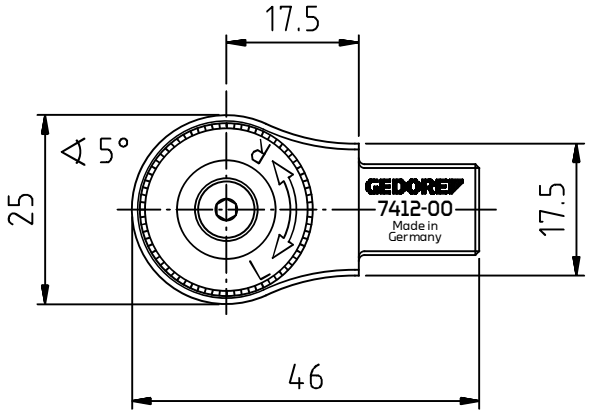

Max. Dauerbelastbarkeit 30N·m

Index	Änderungs-Nr.	Änderung	Datum	Name
A	3551_0	Zeichnung auf neues GEDORE-Logo umgestellt ; Schwenkwinkel und Bemerkung zur Dauerbelast-		
A	=	barkeit nachgetragen.	05.12.16	M.Elsner

GEDORE
TorqueTech GmbH · Solingen

Bearb.	27.02.13	B.Knabe	Änderungsindex	Ident.-Nr. (Teilenummer)
Gepr.	27.02.13	M.Elsner	A	7672710M
Norm				

Bezeichnung
7412-00 Einsteckknarre